Хозблок металлический «Стандарт»

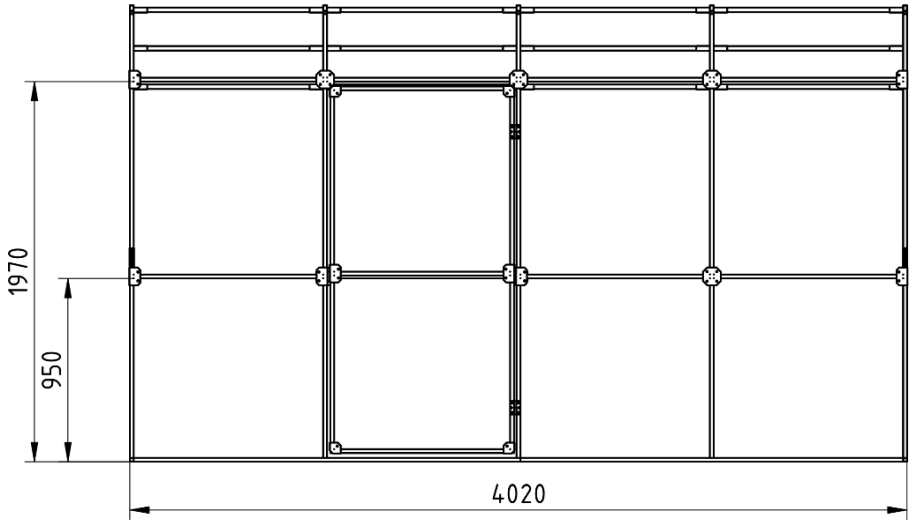

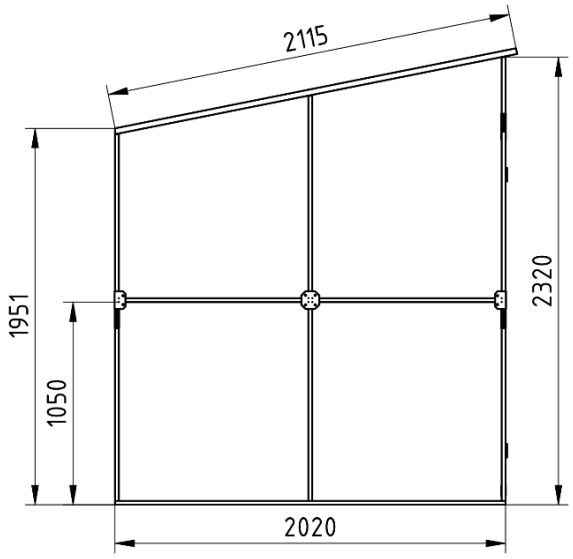

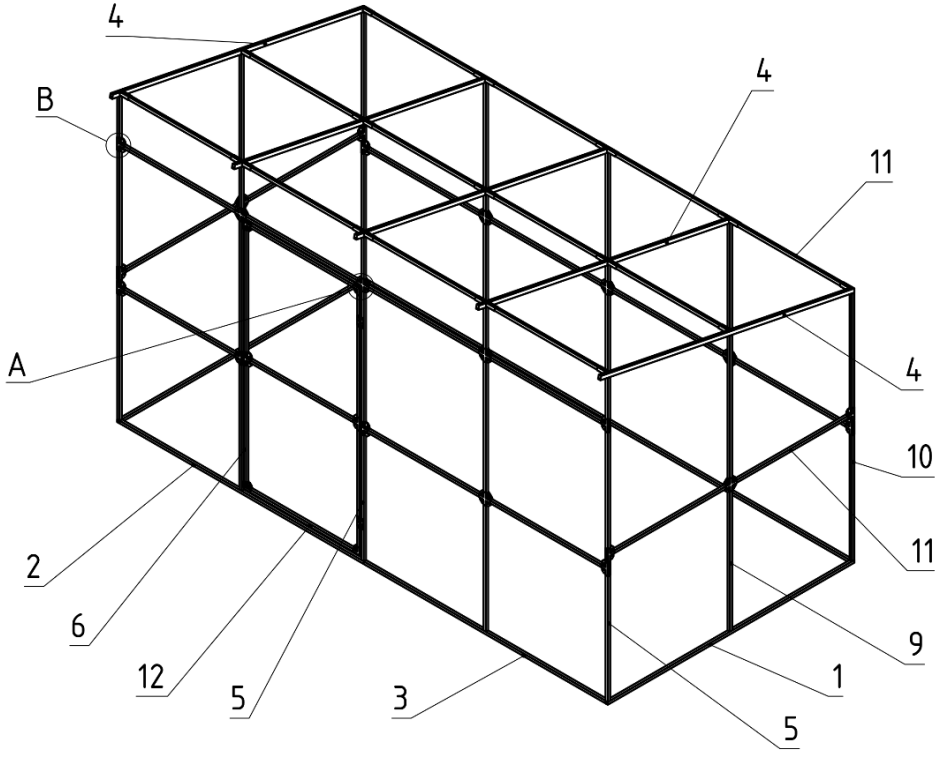

A
1 : 2

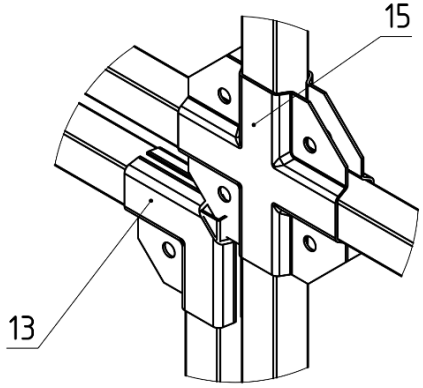

B
1 : 2

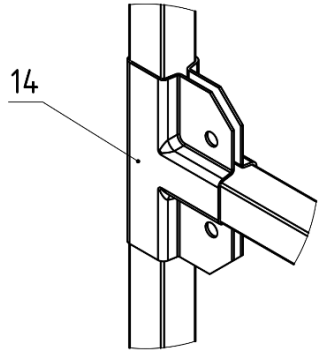

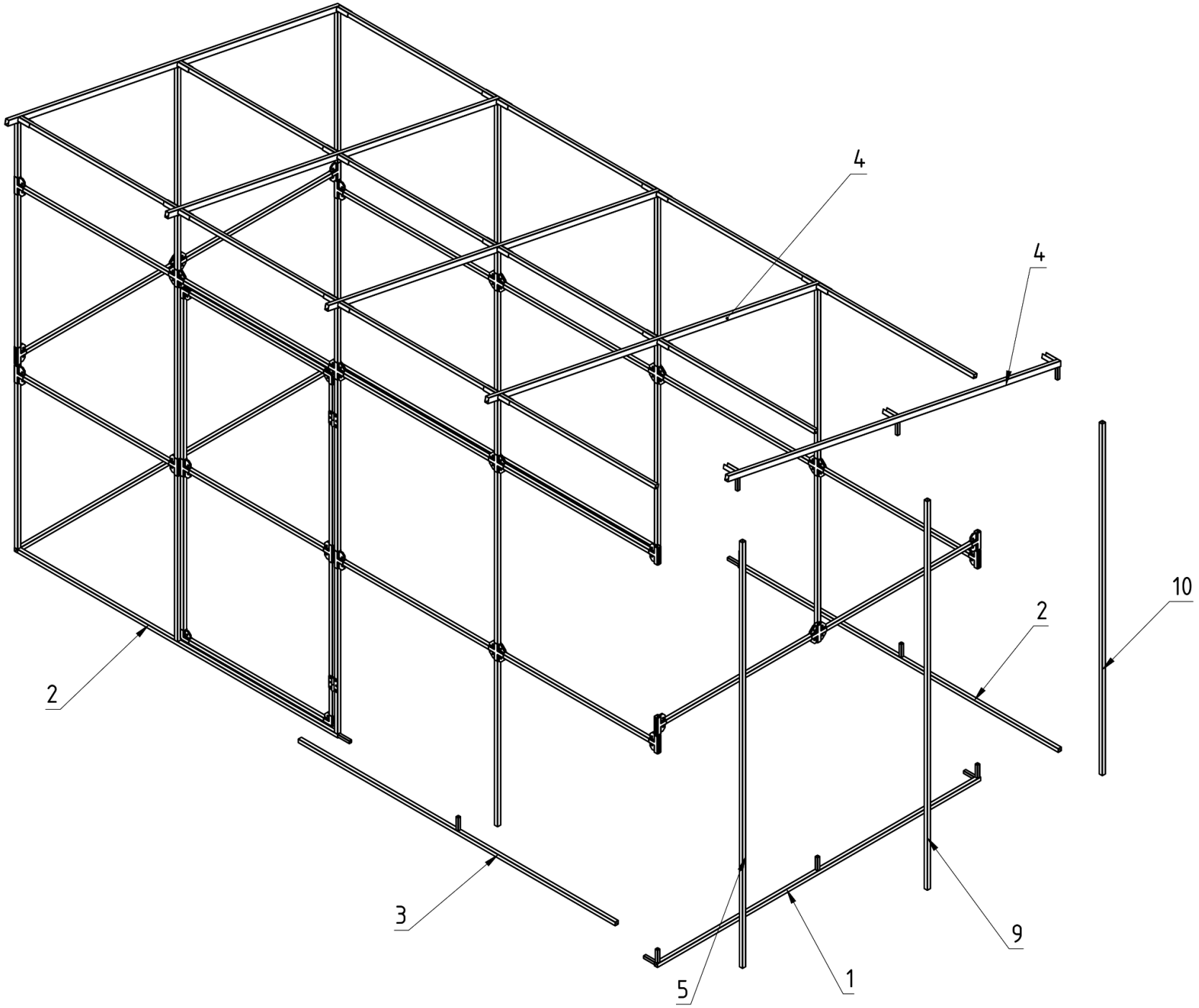
4
4
2
2
10
3
5
1
9

Комплектация		
Поз.	Наименование	Кол-во
1	Основание торцевое	2
2	Основание "папа"	2
3	Основание "мама"	2
4	Скат левый	1
5	Скат центральный	3
6	Скат правый	1
7	Основание двери	1
8	Стойка передняя L= 2300 мм	4
9	Стойка средняя L= 2100 мм	2
10	Стойка задняя L= 1900 мм	5
11	Перемычка L= 980 мм	27
12	Стойка дверная L= 1900 мм	1
13	Перемычка дверная L= 910 мм	3
14	Краб Г-образный	8
15	Краб Х-образный	18
16	Краб Т-образный	28
17	Болт М6х20	74
18	Гайка М6	74
19	Шайба 6	74
20	Саморез кровельный 5,5х19	68